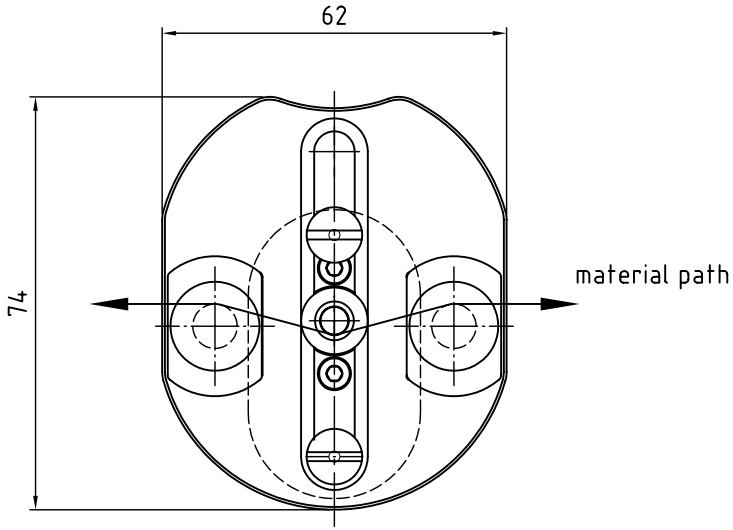

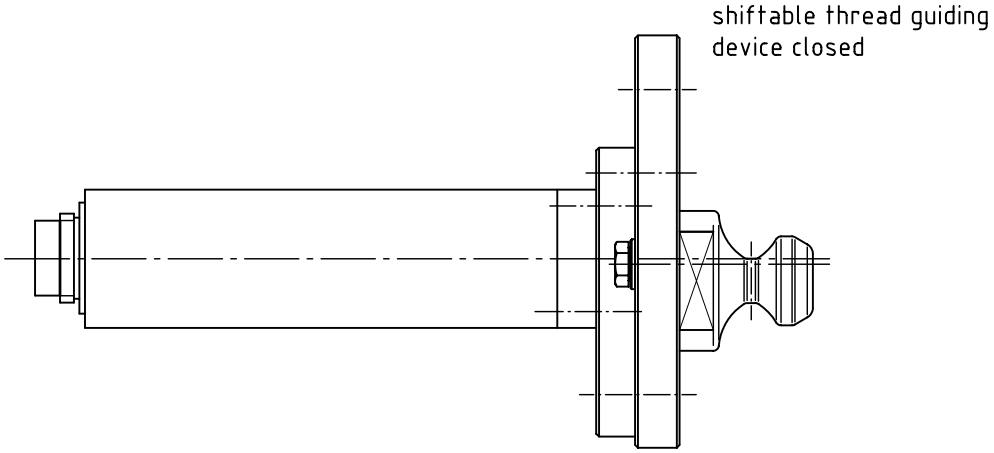

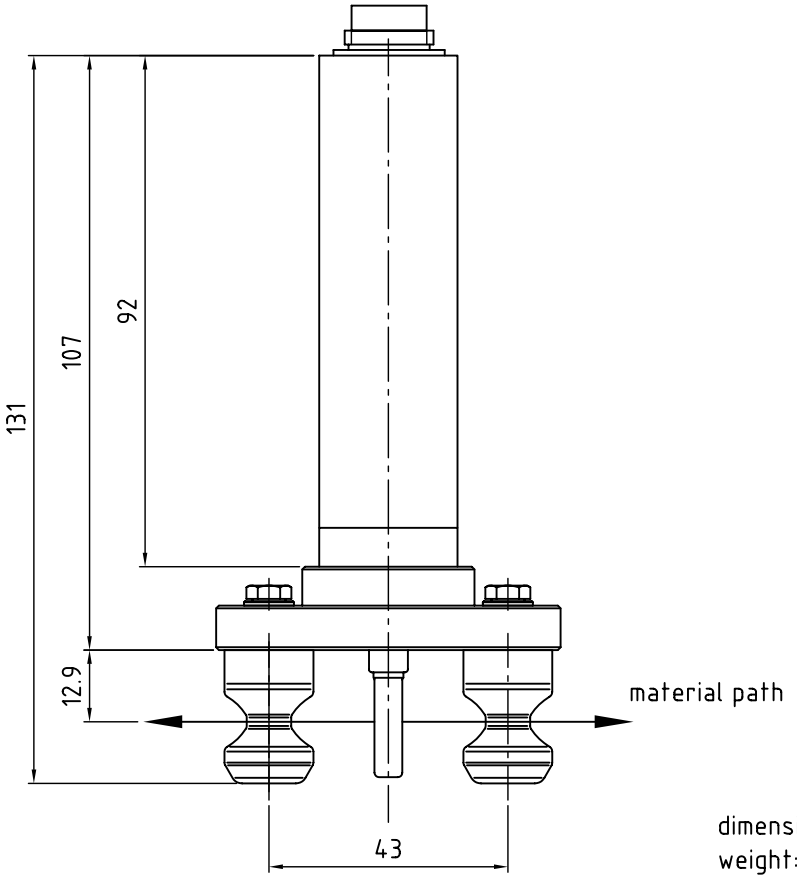

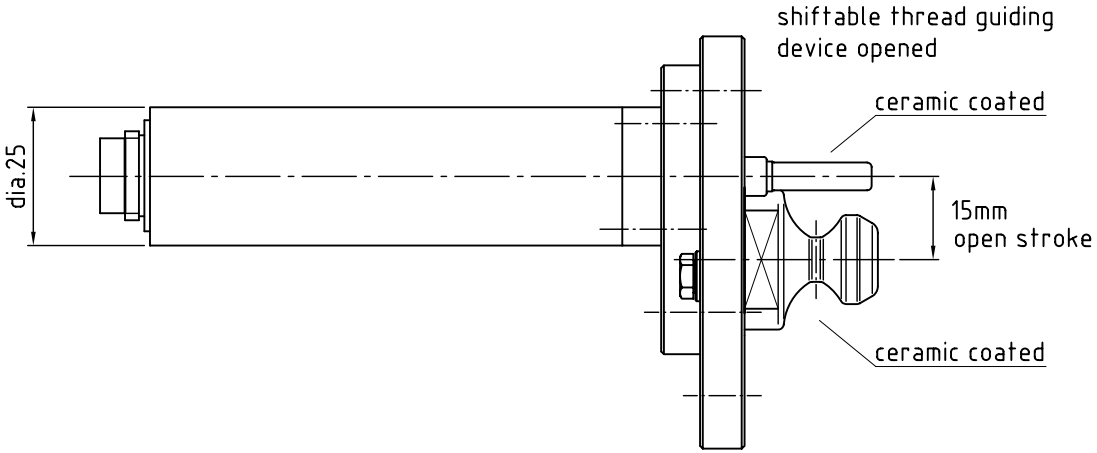

dimensions (mm)
weight: approx. 260g

Schutzvermerk nach DIN 34 beachten				Allgemein-toleranz DIN 7168-f		Pr.Nr.	Maßstab 1:1 / A3	Mod.: 125/s HDI
							Werkstoff	
					Datum	Name	Tension sensor 125/s HDI for High Denier Industrie (HDI)-Yarn max. approx. 5000d / 3kg	
				Erst.	13.01.04	ch		
				Gepr.				
				Norm				
				I.St.	02.08.05	ch		
				Honigmann GmbH Industrielle Elektronik 42289 Wuppertal			Z.-Nr.: K 641840	Blatt 1 v. 1Bl.
Zust.	Änderung	Datum	Name	Urspr.			Ers. für Z.Nr.:	ers. durch Z.Nr.: