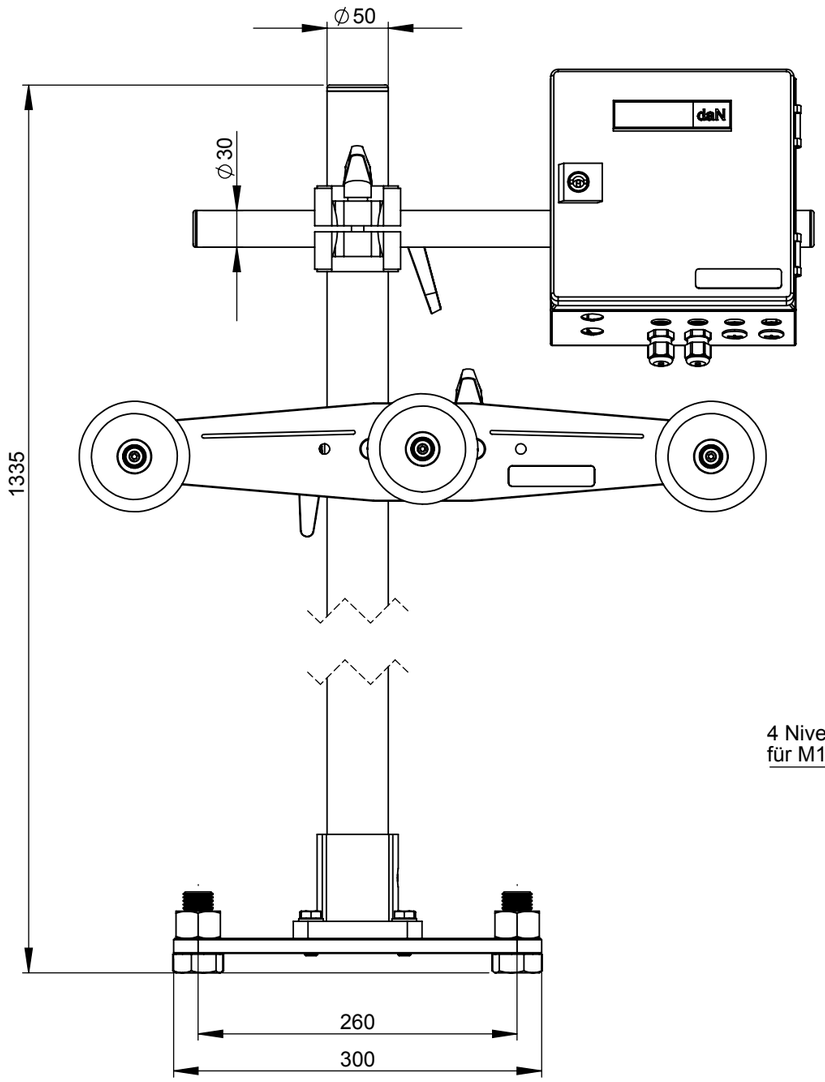

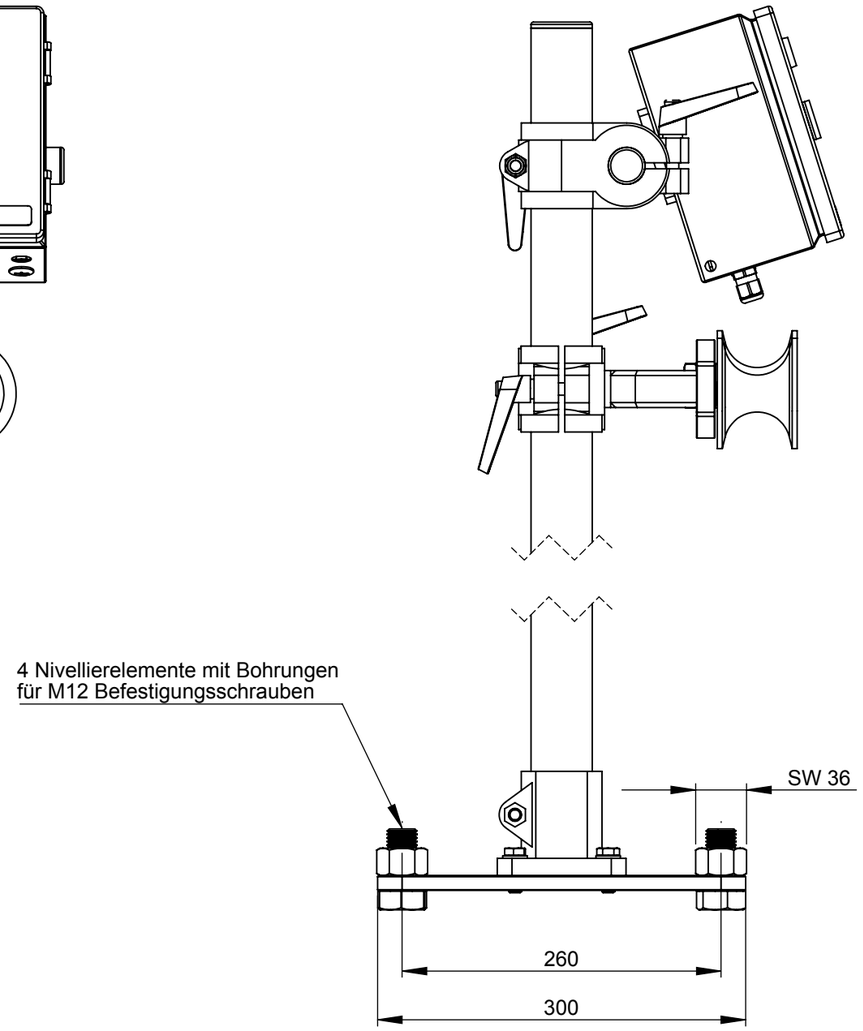

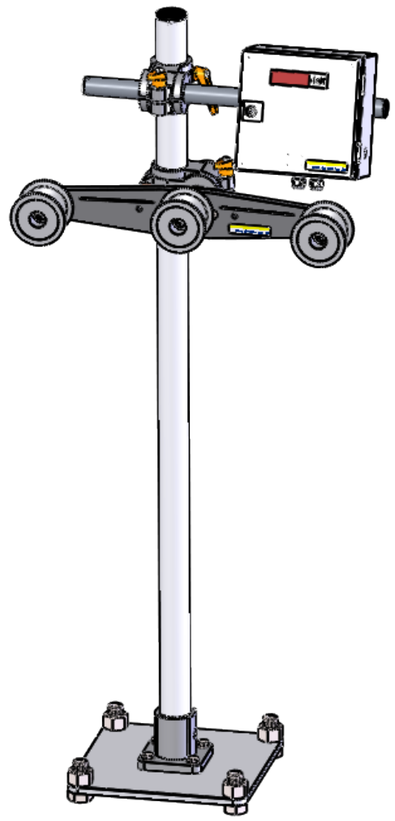

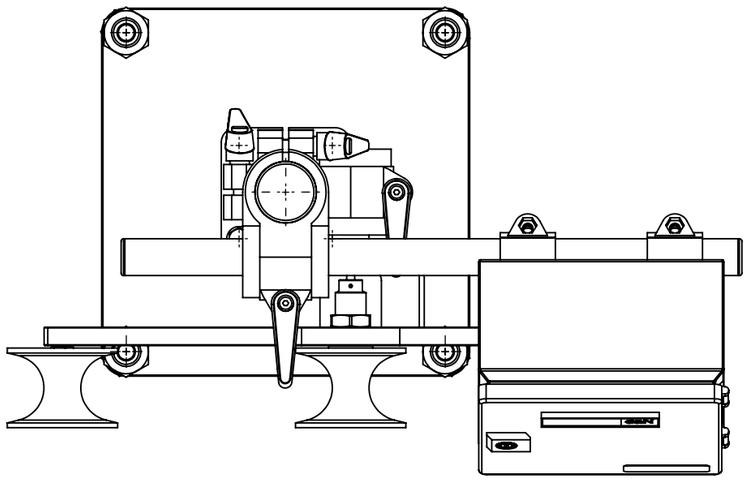

Bodenstativ 50 / 3RTS
mit 3RTS-500-03°-U90 / 30 + MU621-1

-0,5
-0,2

+0,4

Angaben zu Form- und Lageabweichungen DIN 1101
Längen- und Winkelmaße ohne Angabe DIN ISO 2768 - m
Form- und Lagetoleranzen ohne Angabe DIN ISO 2768 - K
Gewindesenkungen DIN 76, von 90° bis 120° bis Außendurchmesser
Oberflächenbeschaffenheit DIN ISO 1302

mittel	0,5	6	30	120	400	1000	2000	über
	6	30	120	400	1000	2000	4000	bis
Abw.±	0,1	0,2	0,3	0,5	0,8	1,2	2	

Oberfläche

Vorhandene Kanten brechen!

	Datum	Name
Bearb.	06.03.2018	rj
Gepr.		

Honigmann
www.honigmann.com

Z	Änderung	Name	Datum

Schutzvermerk DIN 34 beachten

Maßstab 1:5 **Masse (fertig)** 0.000 kg

Modell RFS150 / BR136.3

Ursprung K 542832

Werkstoff, Güte, Ausgangsteil

Benennung
Bodenstativ 50 / 3RTS

Zeichnungsnummer
107422

Blatt 1 **von** 1

Originalformat DIN A3