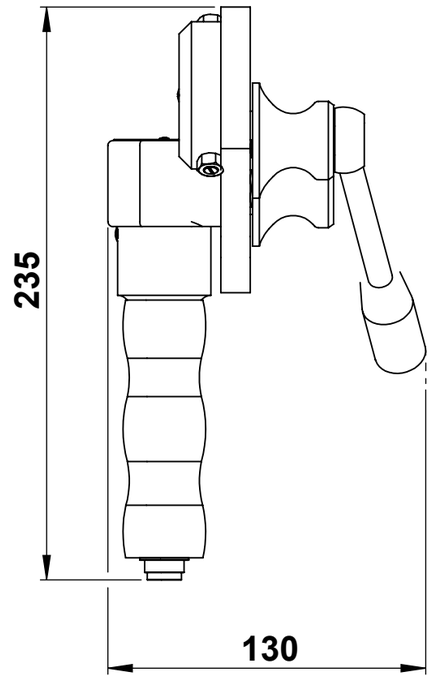


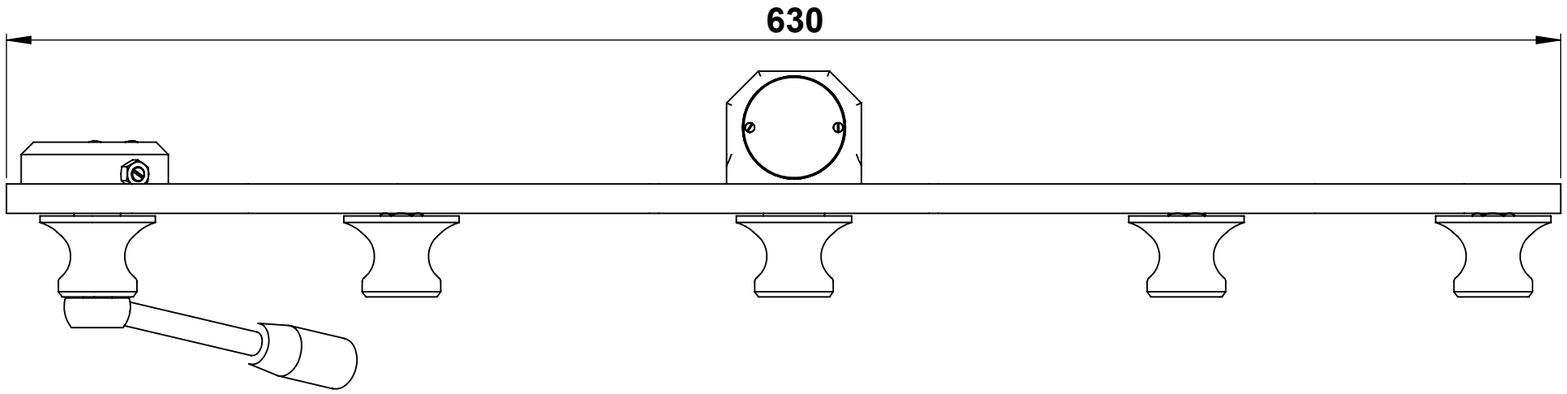


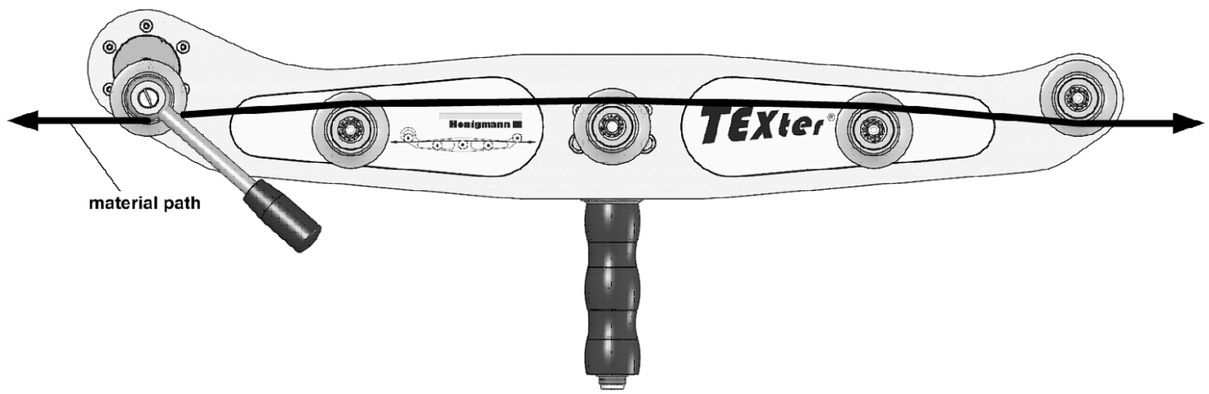


-0,5
-0,2

+0,2

| Angaben zu Form- und Lageabweichungen DIN 1101<br>Längen- und Winkelmaße ohne Angabe DIN ISO 2768 - m<br>Form- und Lagetoleranzen ohne Angabe DIN ISO 2768 - K<br>Gewindesenkungen DIN 76, von 90° bis 120° bis Außendurchmesser<br>Oberflächenbeschaffenheit DIN ISO 1302 | | | | | | | |
|---|---|---|---|---|---|---|---|
| mittel | 0,5<br>6 | 6<br>30 | 30<br>120 | 120<br>400 | 400<br>1000 | 1000<br>2000 | 2000<br>4000 | über<br>bis |
| Abw.± | 0,1 | 0,2 | 0,3 | 0,5 | 0,8 | 1,2 | 2 | |

**Oberfläche**

Vorhandene Kanten brechen!

| | Datum | Name |
|---|---|---|
| **Bearb.** | 21.01.2025 | as |
| **Gepr.** | 21.01.2025 | as |

Honigmann
www.honigmann.com

| Z | Änderung | Name | Datum |
|---|---|---|---|

**Schutzvermerk DIN 34 beachten**

**Maßstab** 1:2.5 **Masse (fertig)** 2.596 kg

**Modell** TEXter

**Ursprung**

**Werkstoff, Güte, Ausgangsteil**

**Benennung**

CableBull S-R16 - 600 - TEXter Dimensions

**Zeichnungsnummer** 111078

**Blatt** 1 **von** 1

**Originalformat DIN A3**