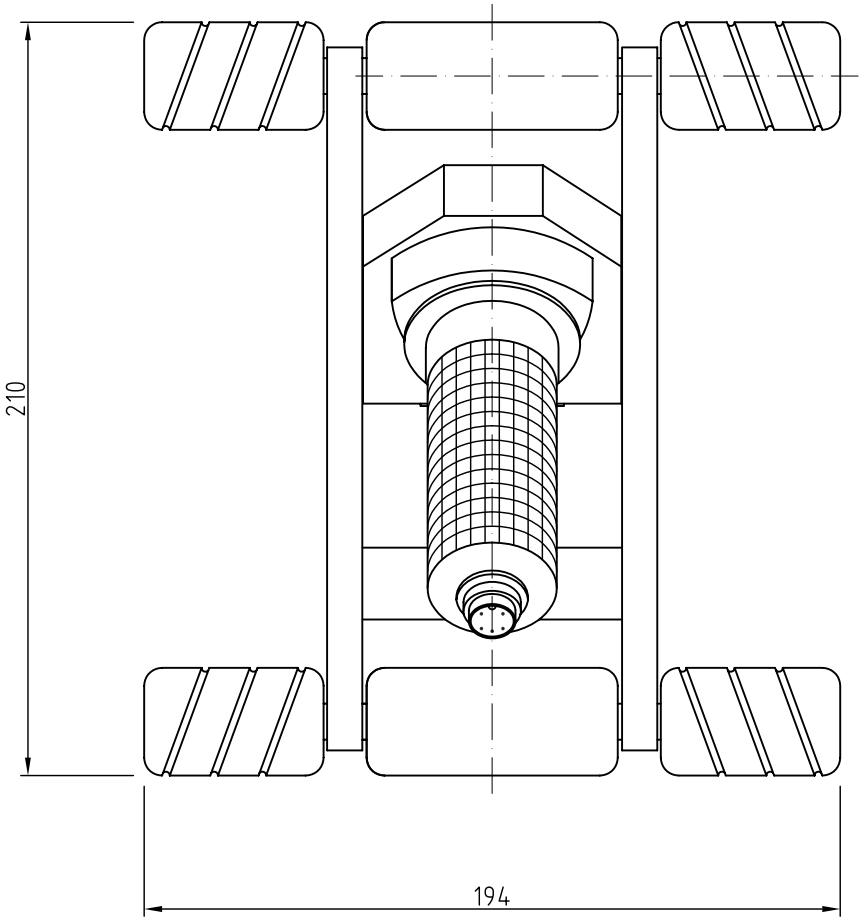

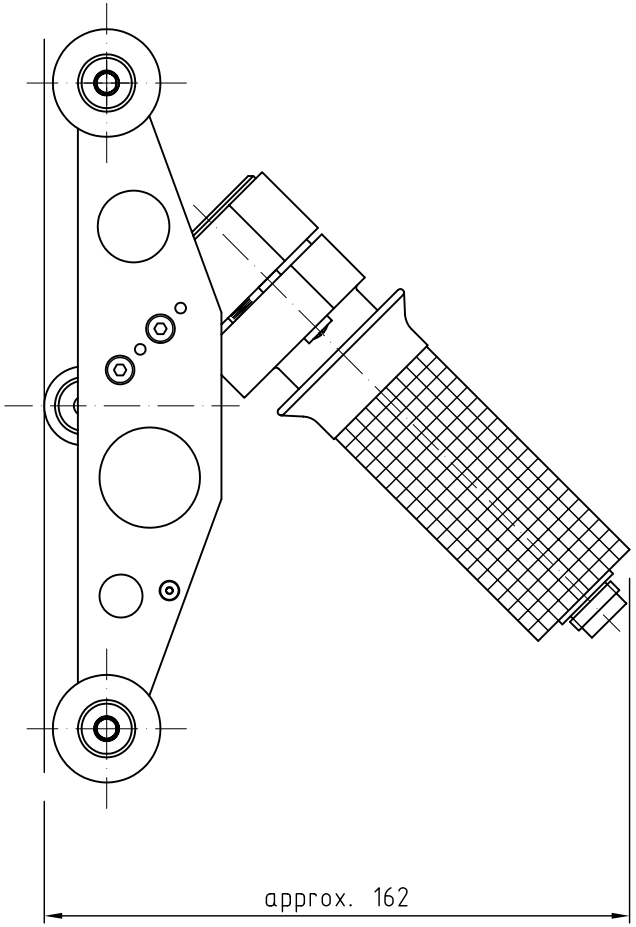

dimensions (mm)

weight: approx. 1450g

Schutzvermerk nach DIN 34 beachten				Allgemein–toleranz DIN 7168–f		Pr.Nr.	Maßstab 1:1.5 / A3	Mod.: 136.2
							Werkstoff:	
					Datum	Name	Web tension sensor 136.2 with handling constanter	
				Bear.	02.08.05	ch		
				Gepr.				
				Norm				
				I.St.	02.08.05	ch		
				Honigmann GmbH Industrielle Elektronik 42289 Wuppertal			Z.–Nr.: K 653131	Blatt 1 v. 1Bl.
Zust.	Änderung	Datum	Name	Urspr.			Ers. für Z.Nr.:	Ers. durch Z.Nr.: